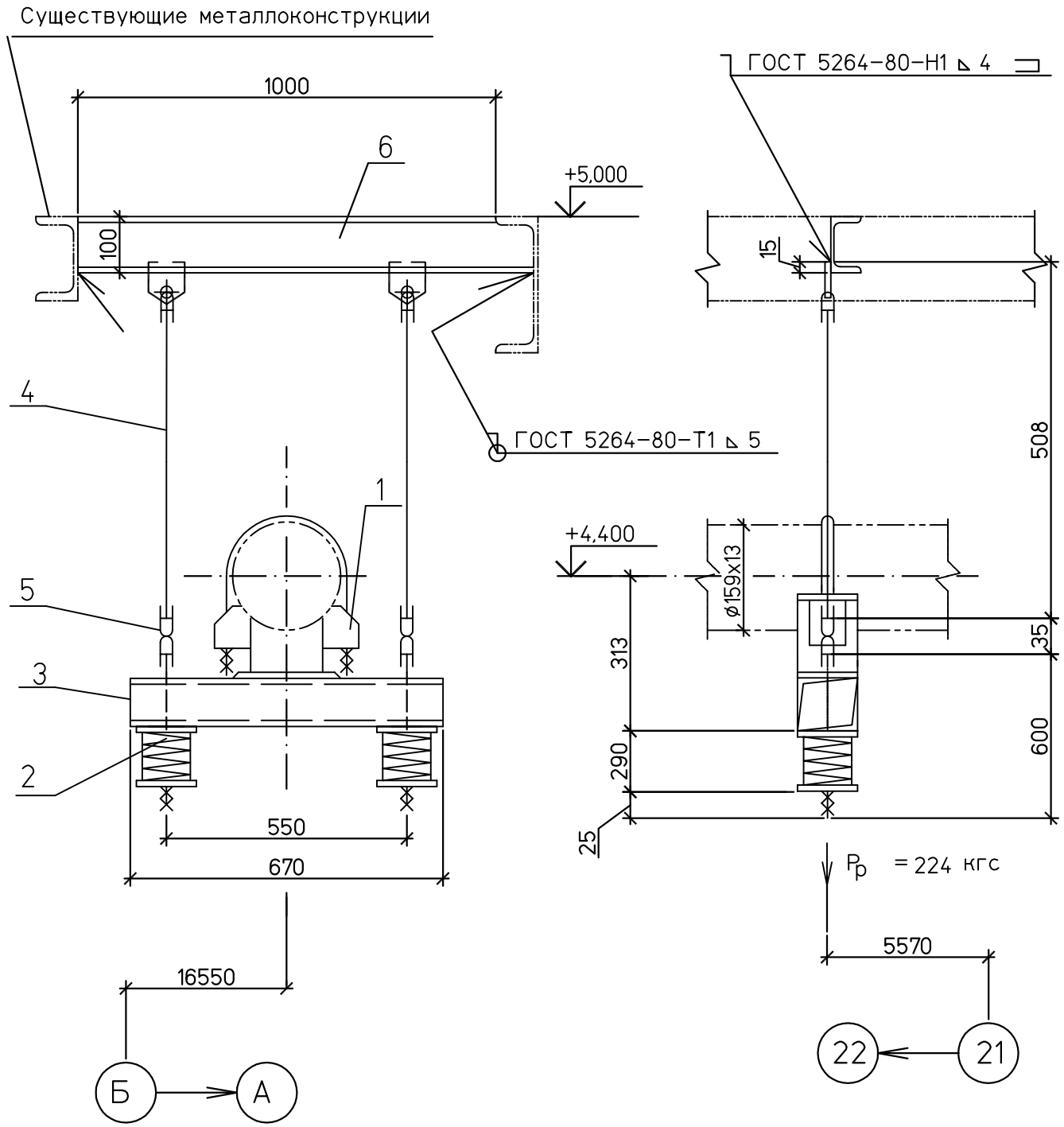

Спецификация деталей

Поз.	Обозначение	Наименование	Кол	Материал	Масса,кг ед.	Масса,кг общ.	Приме-чание
1	05 ОСТ 108.275.29-80	Опора	1	Сборный	4,3	4,3	
2	13 ОСТ 108.275.60-80	Блок пружинный опорный	2	Сборный	6,6	13,2	
3	ГОСТ 8210-86	Уголок 125х80х10 L=670	2	Ст3пс6 ГОСТ 535-2005	10,4	20,8	
4	02 ОСТ 108.632.01-80	Тяга с проушиной	2	Сборный	1,15	2,3	Тягу обрезать на монтаже
5	02 ОСТ 108.643.01-80	Ушко	2	20 ГОСТ1050-88	0,12	0,24	
6	ГОСТ 8240-97	Швеллер 10У L=1000	1	Ст3пс6 ГОСТ 535-2005	8,59	8,59	
	ГОСТ 9467-75	Наплавленный металл		Э42А		0,25	

ИТОГО: 49,7 кг

1 Монтажный чертеж № 1350.12.38А-30UHJ-1600-TD л.44

2 Технические требования к сварке деталей опор трубопроводов смотрите ОСТ 108.275.50-80.

ХАРАКТЕРИСТИКИ ПРУЖИНЫ											Нагрузка на несущие конструкции
ТАБЛИЧНЫЕ ДАННЫЕ			ПРИ УСТАНОВКЕ		В РАБОЧЕМ СОСТ.		В ХОЛОДН. СОСТ.		ПРИ ГИДРОИСПЫТ		
Допускаемая рабочая нагрузка Рмакс.кгс	Прогиб при допускаемой раб.нагр λмакс.мм	Высота пружины в своб. сост. Нсв.мм	Высота пружины Нуст.мм	Нагрузка на пружину Руст.кгс	Высота пружины Нраб.мм	Нагрузка на пружину Рраб.кгс	Высота пружины Нхол.мм	Нагрузка на пружину Рхол.кгс	Высота пружины Нг.мм	Нагрузка на пружину Рг.кгс	Рконстркгс
128	140	270	166	96	148	112	164	98	–	128	336

Изм.	Кол.уч.	Лист	№док.	Подп.	Дата
Н. контр.		Михеев			
Проверил		Шкитилева			
Разработал		Голуб			

1350.12.38А-30UHJ-1600-TD

Объекты III очереди строительства ЗАО СГК (ТЭЦ)

Трубопровод машзала БВД в осях 16-28 в рядах А-В и внутристанционные трубопроводы

Стадия	Лист	Листов
Р	46.15	

Паропровод турбины ст. №9

Пружинная подвеска 18

ОТКРЫТОЕ АКЦИОНЕРНОЕ ОБЩЕСТВО ИНСТИТУТ ТЕПЛОЭЛЕКТРОПРОЕКТ НИЖНИЙ НОВГОРОД

Взам. инв. №

Подпись и дата

Инв. № подл. 151855